Smarte Weidezaungeräte

Made in Germany

AKO WEIDEZAUN

Duo Power X 6000 smart

• 12/230 Volt DUO Gerät – maximale Flexibilität • max. Zaunlänge bei mittlerem Bewuchs: 11 km • Allroundgerät – ideal für Pferde, Rinder, Schafe und zur Wildschwein- und Wolfsabwehr • verwendbar von mittlerem bis starkem Bewuchs • Solarunterstützung möglich • GPS Detektiv • mehrfarbige LED-Bargraph-Anzeige für Ausgangsspannung und Akkukontrolle • inkl. Anschlusskabel

Input: 7,5 Joule, Output: 5 Joule
Art. Nr. 372876

5 Jahre Garantie 5

~~499,- €~~
479,- €
inkl. MwSt.

Sun Power S 2400 smart

• sehr leistungsstarkes Allround-Kompakt-Solargerät • universell für alle Standardzäune • ideal für Pferde- und Rinderweiden, Ziegen, Schafe • GPS Detektiv • 30 Watt Solarmodul • inkl. 12 Volt, 18 Ah AGM Akku • inkl. Anschlusskabel

Input: 3,2 Joule, Output: 2,4 Joule
Art. Nr. 372953

5 Jahre Garantie 5

~~715,- €~~
679,- €
inkl. MwSt.

Duo Power Xi 8000 smart

• extrem schlagstarkes 12/230 Volt DUO-Gerät für den anspruchsvollen mobilen oder stationären Einsatz • einsetzbar auch bei starkem Bewuchs • unser Allroundgerät – ideal für Pferde, Bullen, Schafe und zur Wildschwein- und Wolfsabwehr • mit High/Low/Aus-Schalter • mehrfarbige LED-Bargraph-Anzeige für Ausgangsspannung und Akkukontrolle • max. Zaunlänge bei mittlerem Bewuchs: 17 km • inkl. Anschlusskabel

Input: 12 Joule, Output: 8 Joule
Art. Nr. 372879

5 Jahre Garantie 5

~~589,- €~~
559,- €
inkl. MwSt.

Connected to Cloud

5 Jahre Garantie 5

~~359,- €~~
339,- €
inkl. MwSt.

Mehr Infos zu zu den kostenlosen Apps AKO SmartEnergizer und AKO SmartSatellite sowie der smarten Welt von AKO:

NEW

~~199,- €~~
179,- €
inkl. MwSt.

Duo Power X 1600 smart

• 12/230 Volt DUO Gerät mit effizienter Ausgangsleistung • max. Zaunlänge bei mittlerem Bewuchs: 2,5 km • mit High/Low/Aus-Schalter für 2 verschieden starke Ausgangsleistungen • inkl. Anschlusskabel

Input: 2,2 Joule, Output: 1,6 Joule
Art. Nr. 372869

AKO Smart Satellite 2.0

• smarter Zaunprüfer / Steuerung per App vom Smartphone / Browser (PC) möglich • permanente Kontrolle (24/7) • direkt integrierte Cloud-Anbindung / kein WLAN nötig • Echtzeit-Alarmmeldung bei Unterschreiten der einstellbaren Mindesthütespannung

Art. Nr. 441145

- **GRATIS App und keinerlei Folgekosten für die mitgelieferten Funktionen der App**
- Es können in der App unbegrenzt smarte Geräte und Anwender verwaltet werden

AKO SmartEnergizer und AKO SmartSatellite sind Bestandteil der Kerbl-App. Verfügbar für Android, iOS und als Webanwendung.

XDi smart

Made in Germany

5 Jahre Garantie

- AKO XDi-Geräte passen sich automatisch dem Zaunzustand an, sorgen so für effiziente Hütesicherheit und erleichtern Ihnen die Arbeit durch Veröden des Bewuchses bis zu einem gewissen Grad
- optimierter Stromverbrauch durch Stromsparschaltung - spart Batteriestrom bei gutem Zaunzustand. Außerdem intelligentes Batteriemanagement bei abfallender Batteriespannung.
- robustes, schlagzähes, UV-beständiges und witterungsfestes Gehäuse durch Verwendung hochwertiger Kunststoffe
- Mikroprozessor gesteuert
- integrierte Aufhängevorrichtung für Wandmontage
- entspricht den geltenden EU-Sicherheitsnormen
- (passend für Metallbox 44656 und 44650)
- Empfohlenes Solarmodul: 375999 (100 W), Anschluss direkt am 12 Volt Akku, optional mit Erdanker 442382 oder Befestigungsset 442386 für Metallbox

Sicherheitsnorm für Geräte über 5 Joule bis max. 15 Joule Entladeenergie:

- zeitverzögerte Anpassung der Schlagstarke erhöht die Sicherheit für Mensch und Tier bei Zaunberührung
- Alarmfunktion überwacht den Zaun permanent, löst bei Dauerberührung Alarm aus und verlangsamt die Impulsfolge

I-0-II Schalter

I = LOW/ECO Mode
0 = OFF/AUS
II = HIGH/EXTREME Mode

230 Volt Anschluss

Netzadapter
Art.Nr. 371042

12 Volt Anschluss

Anschlusskabel
Art.Nr. E268739

Referenzerdkabel in Verbindung mit dem mitgelieferten Erdstab

Muss separat in die Erde gesteckt werden!
(min. 1 m Abstand zur Geräteerdung)

Referenz-Erdkabel

Länge: 175 cm
Verlängerung Referenz-Erdkabel
mit Art.Nr. 44635/011 / 44636/011

Erdanschluss Gerät

min. 6 x 1 m Erdstäbe
oder
min. 3 x 2 m Erdstäbe

Zaunspannung stark in kV (rote Rändelmutter)

Bargraph im Bereich des oberen Displays bezieht sich nur auf den starken Zaunausgang

Zaunspannung schwach in kV (gelbe Rändelmutter)

Versorgungsspannung in V

Batteriesymbol zur optischen Kontrolle

Erdspannung in kV

Bargraph im Bereich des unteren Displays bezieht sich nur auf die Erdspannung

Zaunausgang schwach

Optionaler Zaunausgang für reduzierte Geräteleistung (z. B. für kleine Zaunanlagen, Paddocks, o.ä.).

Dieser „schwache" Ausgang kann zusätzlich zum „starken" Ausgang gleichzeitig für einen separaten Zaun verwendet werden.

Zaunausgang stark

Zaunausgang für maximale Geräteleistung am Zaun.
Dieser „starke" Ausgang kann zusätzlich zum „schwachen" Ausgang gleichzeitig für einen separaten Zaun verwendet werden.

DUO Geräte Premium

Power Station XDi 15000 smart

- Smart Energizer - Steuerung per App vom Smartphone als auch im Browser vom Computer möglich
- ultra schlagstarkes 12 / 230 Volt DUO Gerät
- für lange Zäune auch mit starkem Bewuchs
- insbesondere für sehr robuste Tierarten wie Bullen, Schafe sowie zur Wildschwein- und Wolfsabwehr
- 5 Jahre Garantie

empfohlenes Solarmodul: 375999 (100 W), Anschluss direkt am 12 Volt Akku, optional mit Erdanker 442382 oder Befestigungsset 442386 für Metallbox

Power Station XDi 10000 smart

- Smart Energizer - Steuerung per App vom Smartphone als auch im Browser vom Computer möglich
- extrem schlagstarkes 12 / 230 Volt DUO Gerät
- für lange Zäune auch mit starkem Bewuchs
- insbesondere für robuste Tierarten wie Bullen, Rinder, Schafe sowie zur Wildschwein- und Wolfsabwehr
- 5 Jahre Garantie

empfohlenes Solarmodul: 375999 (100 W), Anschluss direkt am 12 Volt Akku, optional mit Erdanker 442382 oder Befestigungsset 442386 für Metallbox

Smarte Weidezauntechnologie:

- **gratis App** Download & **keine Folgekosten** für App sowie die mobile Datenübertragung zur App
- permanente Kontrolle (24/7)
- Steuerung per Mobiltelefon oder Browser
- direkte integrierte Cloud-Anbindung (kein WLAN nötig & muss nicht mit einem anderen Zentralgerät z. B. Gateway verbunden werden)
- weltweite Steuerung (EIN/AUS, GPS-Ortung) und Überwachung von Zaunanlagen
- bei Unterschreiten der voreingestellten Mindesthütespannung erhält der Nutzer eine Echtzeit-Alarmmeldung

Download on the App Store
GET IT ON Google Play

Lieferumfang: 1 x Weidezaungerät, 1 x 230 Volt Netzteil (371042), 1 x 12 Volt Anschlusskabel (E268739), 1 x Erdanschlusskabel, 1 x Zaunanschlusskabel, 1 x Referenzanschlusskabel, 1 x Warnschild

Digitales Display und mehrfarbige Bargraphanzeige

Art. Nr.			€
372936	1	72	859,00

Lieferumfang: 1 x Weidezaungerät, 1 x 230 Volt Netzteil (371042), 1 x 12 Volt Anschlusskabel (E268739), 1 x Erdanschlusskabel, 1 x Zaunanschlusskabel, 1 x Referenzanschlusskabel, 1 x Warnschild

Digitales Display und mehrfarbige Bargraphanzeige

Art. Nr.			€
372931	1	72	749,00

Modell	Art. Nr.	In	Out max.	max.	No Load	100 Ω	500 Ω	theor.	max.	max.	max.	50 m	1 m	2 m	
XDi 10000 smart	372931	15 J	10 J	11.200 V	10.200 V	5.100 V	8.800 V	320 km	65 km	18 km	10 km	35	6	3	410 - 770 mA
XDi 15000 smart	372936	20 J	15 J	11.200 V	10.200 V	5.300 V	8.800 V	450 km	80 km	22 km	14 km	40	6	3	410 - 1.160 mA

AKO WEIDEZAUN

Kratzbürste flexibel

• ermöglicht ein arttypisches Scheuern an Kopf und Körperseiten • sorgt für ideale Reinigung und Pflege des Fells • 3-teilige Konstruktion bietet flexible Anpassung an unterschiedliche Montageorte • flach an der Wand oder gebogen um Ecken, Pfählen montierbar • für Rinder und Kälber, Pferde uvm. geeignet • inkl. Befestigungsmaterial

Neuheit NEW

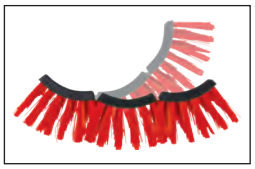

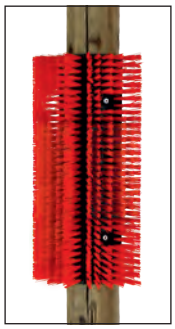

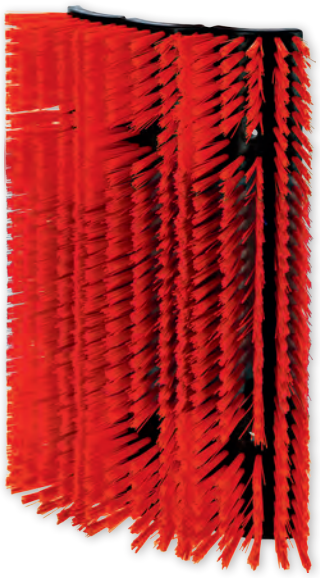

Art. Nr.	Farbe	Breite	Höhe	Tiefe	Borstenmaterial	Borstenlänge		€
293111	rot	30 cm	43 cm	9,5 cm	Polyamid	5,5 cm	1	32,90

Kratzmatte

• aus natürlichem Gummimaterial • bewegliche und weiche Noppen sorgen für beste Fellpflege ohne Risiko von Hautirritationen • rechteckige Form mit vielen Befestigungslöchern zur stabilen Montage • multifunktionale Anwendungsmöglichkeiten z. B. flach an der Wand oder rund um Säulen, Pfähle oder Ecken • nicht für ausgewachsene Rinder geeignet

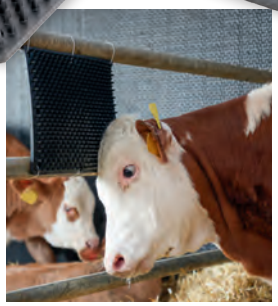

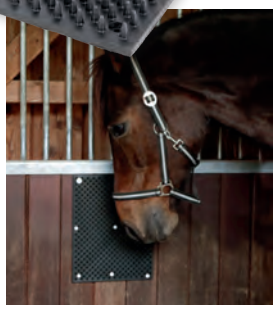

Art. Nr.	Farbe	Länge	Breite		€
32678	schwarz	40 cm	30 cm	1/12	22,50
32689	schwarz	60 cm	40 cm	1/6	36,50

Kratz- und Reinigungsmatte KratzPad

Die flexible Matte für die natürliche Fellpflege - ganz ohne Hilfsmittel

Einfach, flexibel und sicher: die Kratz- und Reinigungsmatte für Pferde und andere Tiere mit der hautschonenden Struktur. Aufgrund der flexiblen Konstruktion ganz einfach auf geraden Flächen, über Eck oder an Bäumen oder Pfosten montierbar.

• besondere Struktur der Matte verhindert Wunden und Kratzer am Tier - selbst bei ständigem Reiben • einfach zu montieren im Stall, an Zäunen, an Baumstämmen, an Pfosten, an Wänden etc. • schützt Ihre Infrastruktur: angeknabberte Boxentüren, beschädigte Zaunpfosten oder abgeknabberte Baumrinden können mit der Matte einfach vermieden werden • hergestellt aus widerstandsfähigem Polyethylen • nicht für ausgewachsene Rinder geeignet

Made in the EU

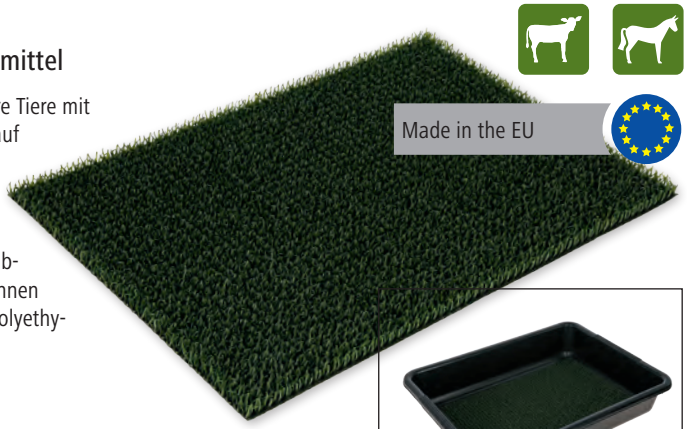

Auch als Reinigungsmatte nutzbar:
• durch die Chemikalienbeständigkeit kann die Matte auch in Stiefeldesinfektionswannen zur kombinierten Reinigung und Desinfektion eingesetzt werden

Einfachste Montage durch Schrauben oder Nageln

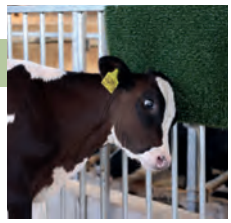

Art. Nr.	Farbe	Länge	Breite			€
3282838	grün	40 cm	60 cm	1/10	400	12,90
3282839	grün	55 cm	90 cm	1/10	120	21,90

Kratzbürste

Made in Germany

• sorgt für ideale Reinigung und Pflege des Fells • besonders Kopf und Hals können gebürstet werden • für Rinder und Kälber, Pferde, Ziegen uvm. geeignet • verschiedenste Montagemöglichkeiten (Wände, Ecken, Aufstallungen, Pfähle)

Art. Nr.	Farbe	Breite	Höhe	Tiefe	Borstenmaterial	Borstenlänge			€
293100	rot / blau	22 cm	50 cm	9 cm	Polyamid	5 cm	1	100	43,90

TV

Kratzbürste XL

Neuheit NEW

Made in Germany

• ermöglicht ein arttypisches Scheuern an Kopf und Körperseiten • sorgt für ideale Reinigung und Pflege des Fells • für Rinder und Kälber, Pferde, Ziegen uvm. geeignet • verschiedenste Montagemöglichkeiten (Wände, Ecken, Aufstallungen, Pfähle)

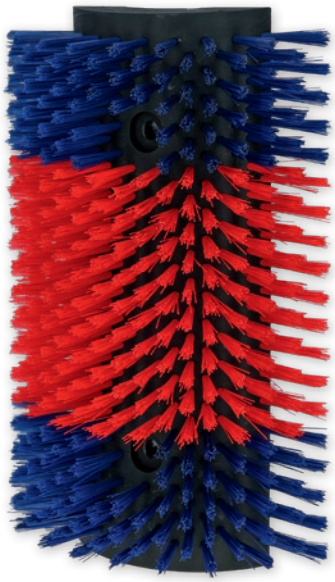

Art. Nr.	Farbe	Breite	Höhe	Tiefe	Borstenmaterial	Borstenlänge		€
293105	rot / blau	32 cm	50 cm	11 cm	Polyamid	6 cm	1	59,90

Kratzbürste HAPPYCOW Bully

• ermöglicht ein arttypisches Scheuern an Kopf und Körperseiten • sehr robuste Konstruktion, ausgelegt für die Bullenmast • flexible Montage an Aufstallungen oder Wänden • hochwertige, widerstandsfähige Borsten • austauschbare Bürstenleisten

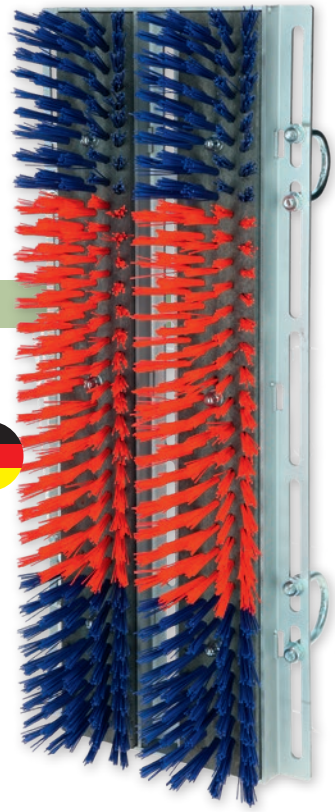

geeignet für Initiative Tierwohl Rindermast

Made in Germany

Art. Nr.	Farbe	Breite	Höhe	Borstenmaterial		€
293130	rot / blau	30 cm	90 cm	Polyamid	1	179,00

Art. Nr.	Beschreibung	Farbe	Breite	Höhe		€
293130-2	Bürste für Kratzbürste HAPPYCOW Bully	rot / blau	15 cm	90 cm	1	36,90

Kratzbürste halbrund XL

• ermöglicht ein arttypisches Scheuern an Kopf und Körperseiten • sorgt für ideale Reinigung und Pflege des Fells • für Rinder und Kälber, Pferde, Ziegen uvm. geeignet • verschiedenste Montagemöglichkeiten (Wände, Ecken, Aufstallungen, Pfähle)

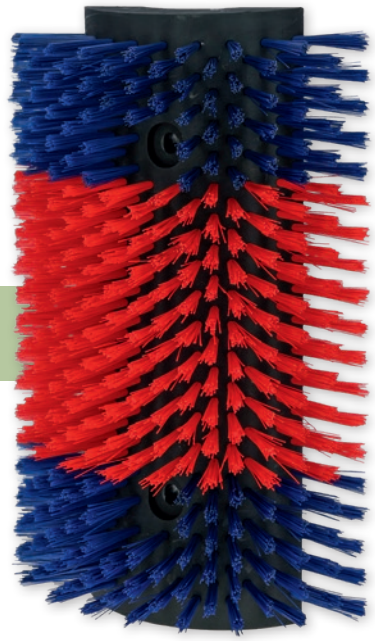

2 übereinander angebrachte Bürsten sind geeignet für Initiative Tierwohl Rindermast.

Made in Germany

Art. Nr.	Farbe	Breite	Höhe	Tiefe	Borstenmaterial	Borstenlänge		€
293105	rot / blau	32 cm	50 cm	11 cm	Polyamid	6 cm	1	59,90

alle Preise inklusive Mehrwertsteuer

Desinfektionsmatte für LKW

• 2 Desinfektionsmatten für LKW/PKW – flexibel an Spurbreite anpassbar • optimal zum Errichten von Desinfektionsschleusen • wirksamer Schutz vor Keimen, Bakterien und Viren über Fahrzeugreifen • befüllbar mit handelsüblichen Desinfektionslösungen • Überfahrgeschwindigkeit: max. 5 km/h • Gewebematerial: Polymar Scrim • Plane Materialgewicht: 600g/m²

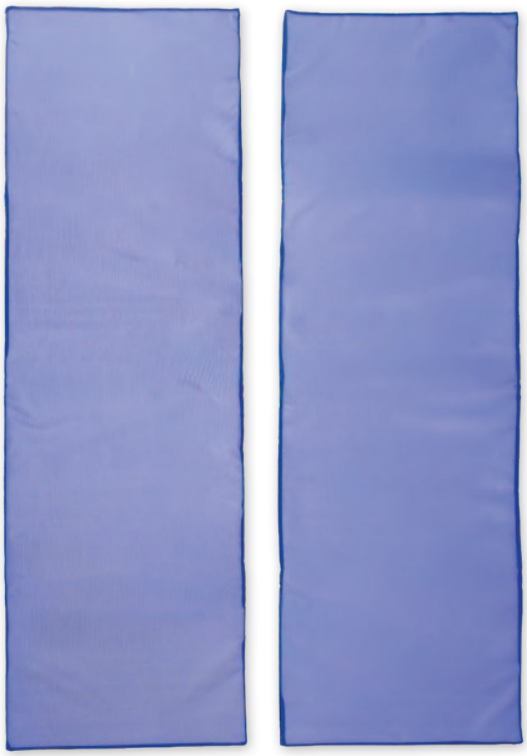

Art. Nr.	Farbe	Länge	Breite	Höhe			€
16516	blau	400 cm	120 cm	4 cm	1	1	1.195,00

Mobiler LED-Strahler

• leistungsstarker, wiederaufladbarer LED-Strahler • 90° ausklappbarer Standfuß zum Aufstellen oder Aufhängen • Karabinerring und integrierter Magnet für flexible Montage • robustes, kompaktes Gehäuse mit Kantenschutz • mit Ladezustandsanzeige • ideal für Arbeiten an dunklen Orten: Werkstatt, Baustelle, Outdoor, Camping • USB-C Ladeschnittstelle (wiederaufladbare Li-Ion Batterie enthalten) • inkl. USB-Kabel

Technische Daten	
Leuchtstufen	4 Leuchtstufen
Leuchtstufen Modi	25 % / 50 % / 100 % / Blinken
Spannung	3,7 V
Akkutechnologie	Li-Ion
Akkukapazität	2.200 mAh
Akkuladezeit	2 h
Leuchtdauer	ca. 8 h
Schutzart	IP54

Art. Nr.	Beschreibung	Farbe	Leistung	Länge	Breite	Höhe	Lichtstrom			€	
345633	WorkFire 1000	schwarz / grau	10 W	10 cm	10 cm	4,5 cm	1.000 lm	1/30	900	20,90	NEW

Klauenpflegespray Stockholm

• ideal für den Einsatz bei Pferden, Rindern oder Schafen - besonders in der Weidesaison • fördert die Regeneration von Haut und Klauen • bildet eine wasserabweisende Schutzschicht • Stockholm Teer wird seit Jahrhunderten in der Tierpflege eingesetzt • praktisches Sprayformat für gezielte und hygienische Anwendung • auch geeignet zur Vorbeugung von Hautirritationen durch Feuchtigkeit

mit Stockholm-Teer

Art. Nr.	Inhalt		€
163632	400 ml	1	8,90

Technovit-2-Protect

Made in Germany

• volle Wirksamkeit ab dem ersten Sprühstoß: Mikrofeines Spray mit homogener Wirkstoffverteilung • ohne Antibiotika, frei von Formalin, Kupfer und anderen Schadstoffen • Aqua-Stopp Film: Stark haftender schmutz- und feuchtigkeitsabweisender Schutzfilm • AirFlow Membran: Natürliche atmungsaktive Schutzmembran • mit Teebaumöl und Zinkoxid: Schutz, Pflege und Regeneration • Farbindikator – cool mint: Immer im Blick: Auftrag- und Auffrischungskontrolle

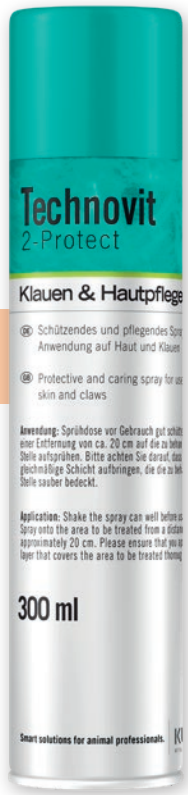

Empfohlen bei Hautverletzungen, Hautirritationen und Ekzemen. Pflege im Zwischenklauenbereich und Prophylaxe bei hohem Infektionsdruck im Stall.

Art. Nr.	Inhalt			€
163631	300 ml	1/24	1.320	23,50

passend für Lemken DeltaCut

Gänsefußschar 350mm

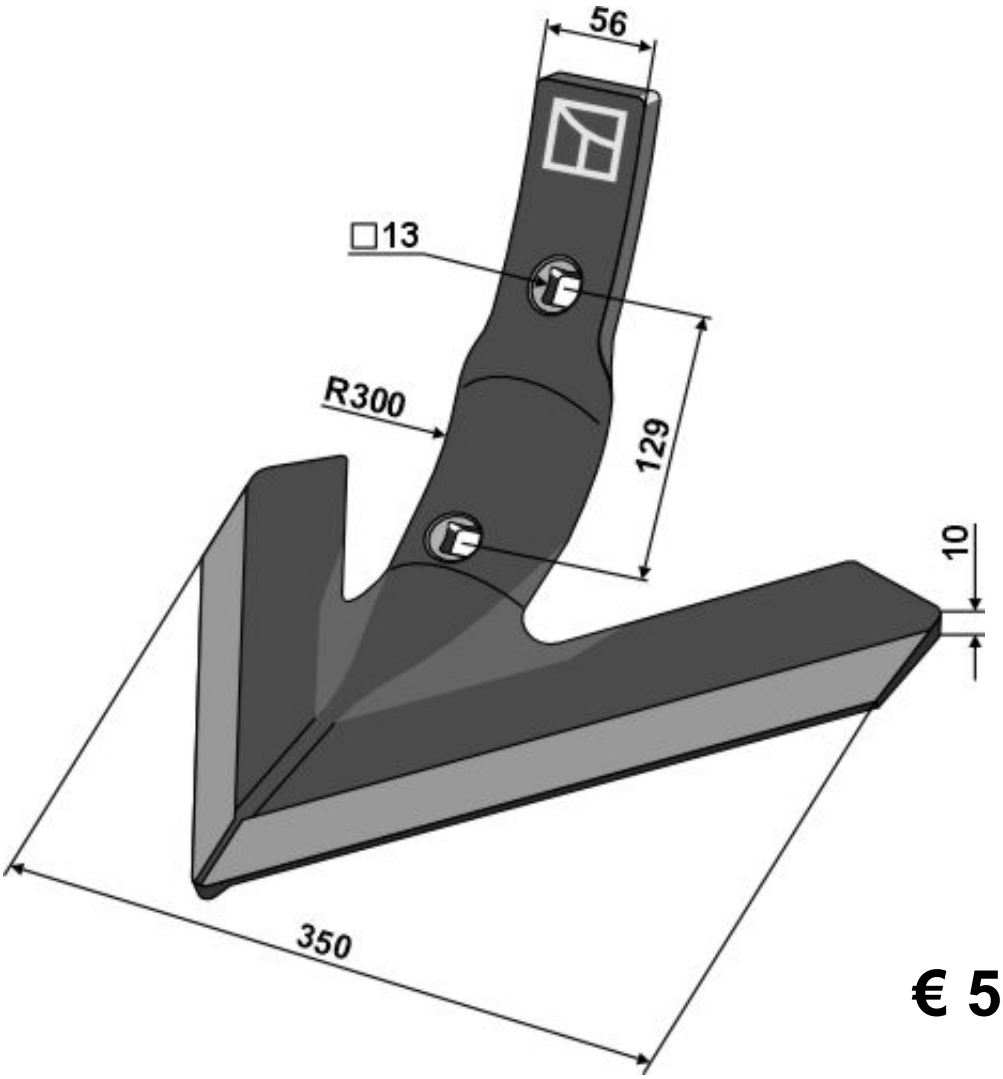

€ 54,90

- Kein Original Ersatzteil -
Die Original Ersatzteilnummer dient ausschließlich zu Vergleichszwecken!
Hinweis: Die unbefugte Verwendung der abgebildeten Zeichnung stellt einen Verstoß gegen das Urheberrecht dar und wird von uns rechtlich verfolgt.

passend für	Lemken Karat 33710066
Gewicht	4.900 kg
Arbeitsbreite	350 mm
Bohrungsabstand	129 mm
Stärke	10 mm

alle Preise inklusive Mehrwertsteuer

passend für Güttler

Kultureggenzinken

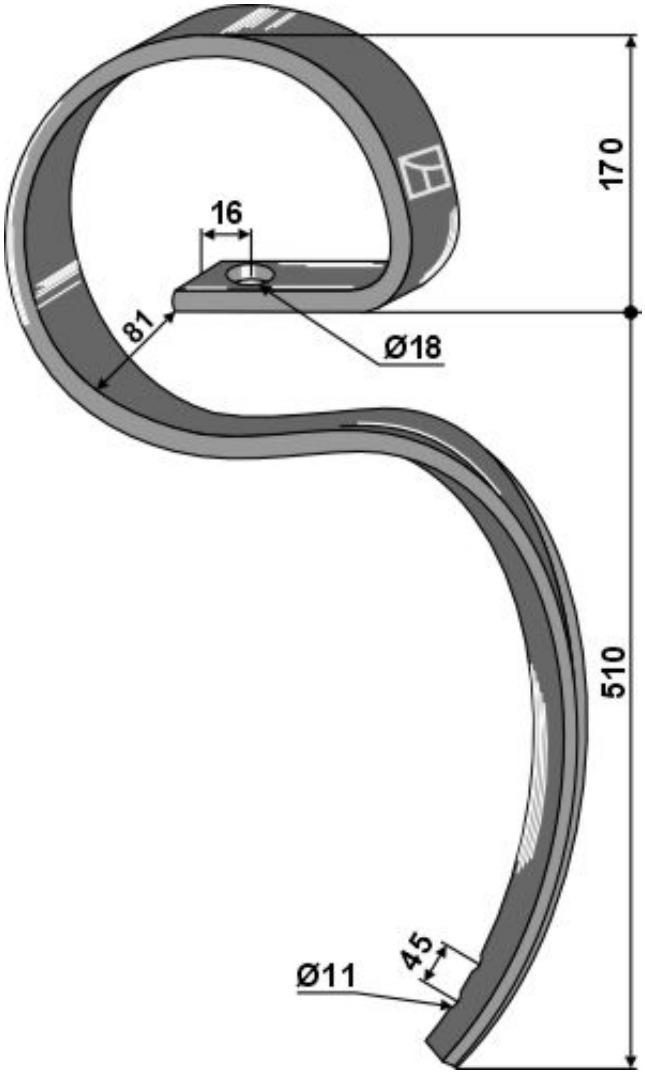

€ 53,90

- Kein Original Ersatzteil -
Die Original Ersatzteilnummer dient ausschließlich zu Vergleichszwecken!
Hinweis: Die unbefugte Verwendung der abgebildeten Zeichnung stellt einen Verstoß gegen das Urheberrecht dar und wird von uns rechtlich verfolgt.

passend für	Güttler 72000306 / Zinken 45x12 mm
Gewicht	4.840 kg
Bohrungsabstand	45 mm
Bohrung	11 mm
Gesamthöhe	680 mm

alle Preise inklusive Mehrwertsteuer

Neu im Lieferprogramm

passend für BOMECH

		Best. Nr.: réf. article part-no.	Orig.-Nr. réf. origine orig.-part-no.	
1	Gummi Auslaufmund	101.BOM-03	95155	€ 7,20
2	Feder Farmer	101.BOM-04	11419	€ 35,00
3	Halter für Schleppschuh	101.BOM-05	30000	€ 34,50
4	Schelle 9mm	101.BOM-06	95067	€ 1,50
5	Schraube M10x1,5 - 8.8	10259338		€ 0,30
6	Mutter M10x1,5	30-MU10-2		€ 0,15
7/8	Schraube M8x1,25 und Federring	8209338		€ 0,20
9	Schleppschuh	101.BOM-01	95089	€ 14,90

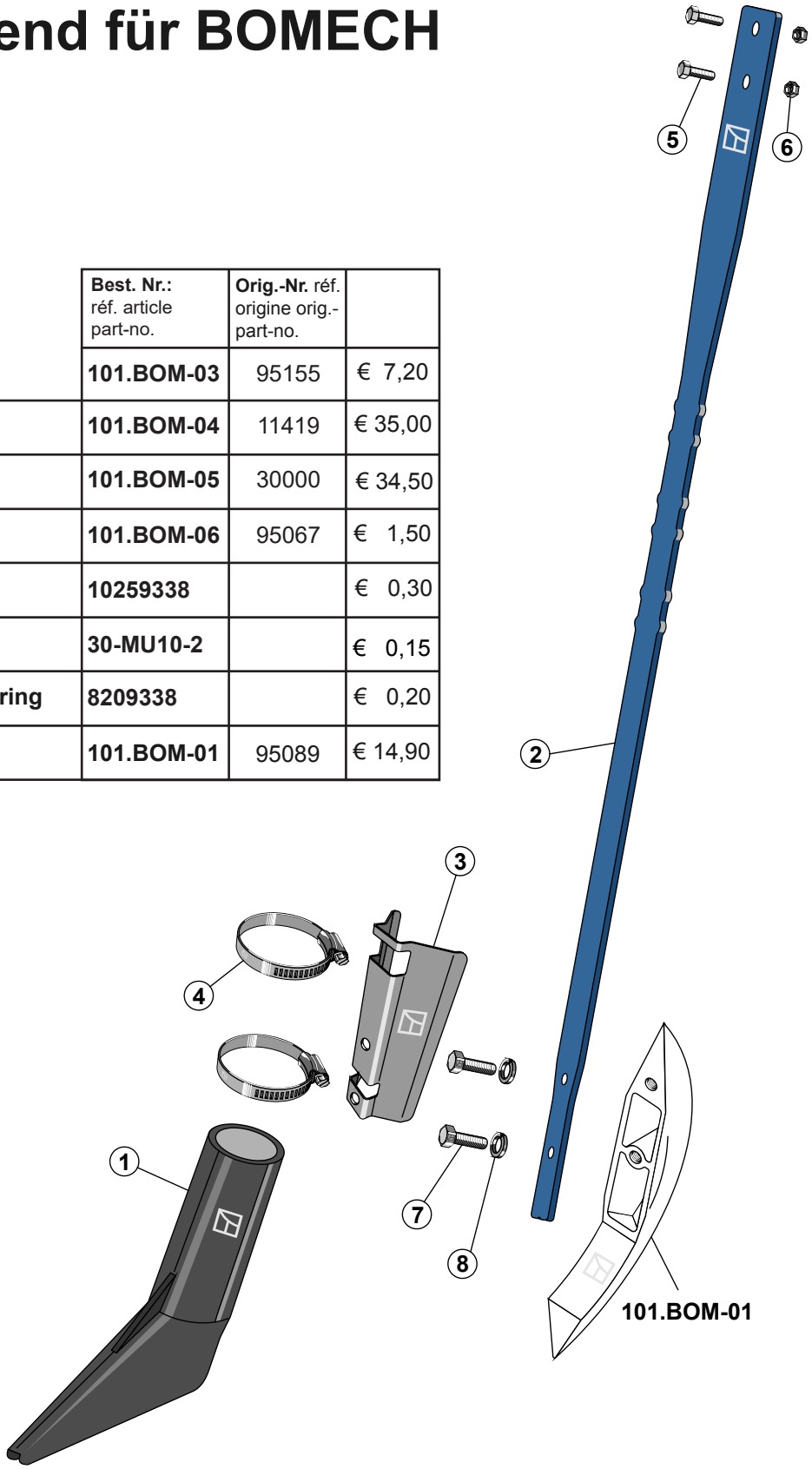

DE Keine Original-Ersatzteile - Originalnummern dienen ausschließlich zu Vergleichszwecken - Maße und Gewichte unverbindlich - Änderungen vorbehalten

FR

EN

alle Preise inklusive Mehrwertsteuer

Schlitzschuhdüse passend für Fliegl

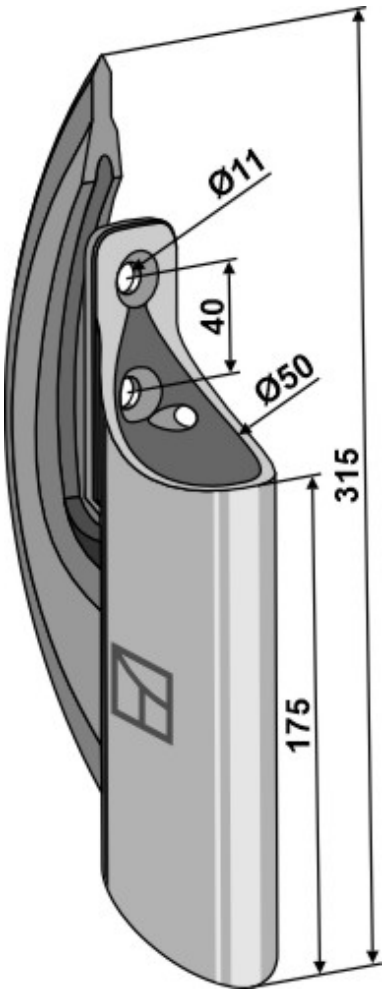

€ 39,90

- Kein Original Ersatzteil -
Die Original Ersatzteilnummer dient ausschließlich zu Vergleichszwecken!

Best.-Nr.	101.35960
Gewicht	2.100 kg
Höhe	315
Bohrungsabstand	40
Bohrung	11

Hersteller	Originalnummer
Fliegl	GFZUSG900100

alle Preise inklusive Mehrwertsteuer

beschichtet passend für Köckerling Agri-Farm, Einböck, Pöttinger, Sauerburger

Gänsefußschar 200mm - DURAFACE

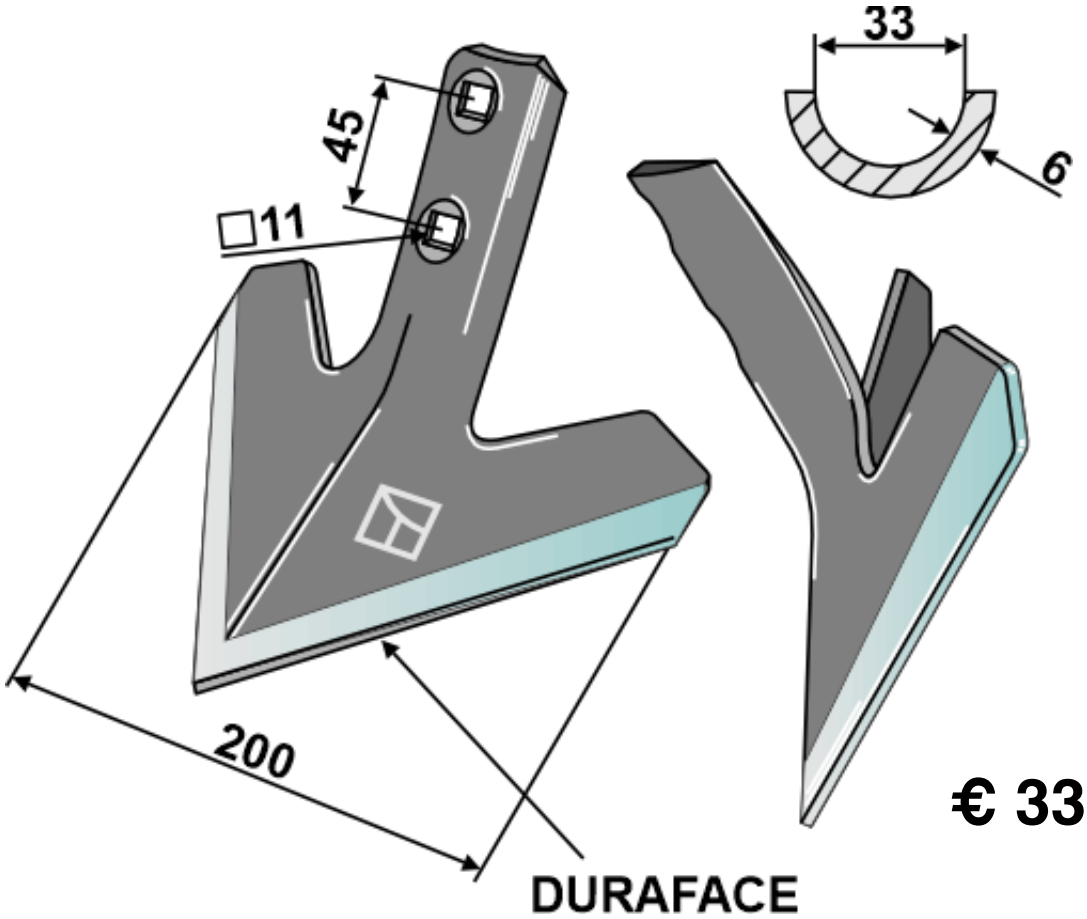

€ 33,50

- Kein Original Ersatzteil -
Die Original Ersatzteilnummer dient ausschließlich zu Vergleichszwecken!
Hinweis: Die unbefugte Verwendung der abgebildeten Zeichnung stellt einen Verstoß gegen das Urheberrecht dar und wird von uns rechtlich verfolgt.

Best.-Nr.	101.IND-1959.D
Gewicht	1.100 kg
Maschinentyp	**Kombiplus**
Maschinentyp	**Supermaxx Bio Grubber**
Dicke	6
Ausführung	DURAFACE
Arbeitsbreite	200
Bohrungsabstand	45

alle Preise inklusive Mehrwertsteuer

Hackschar 260 mm passend für Treffler

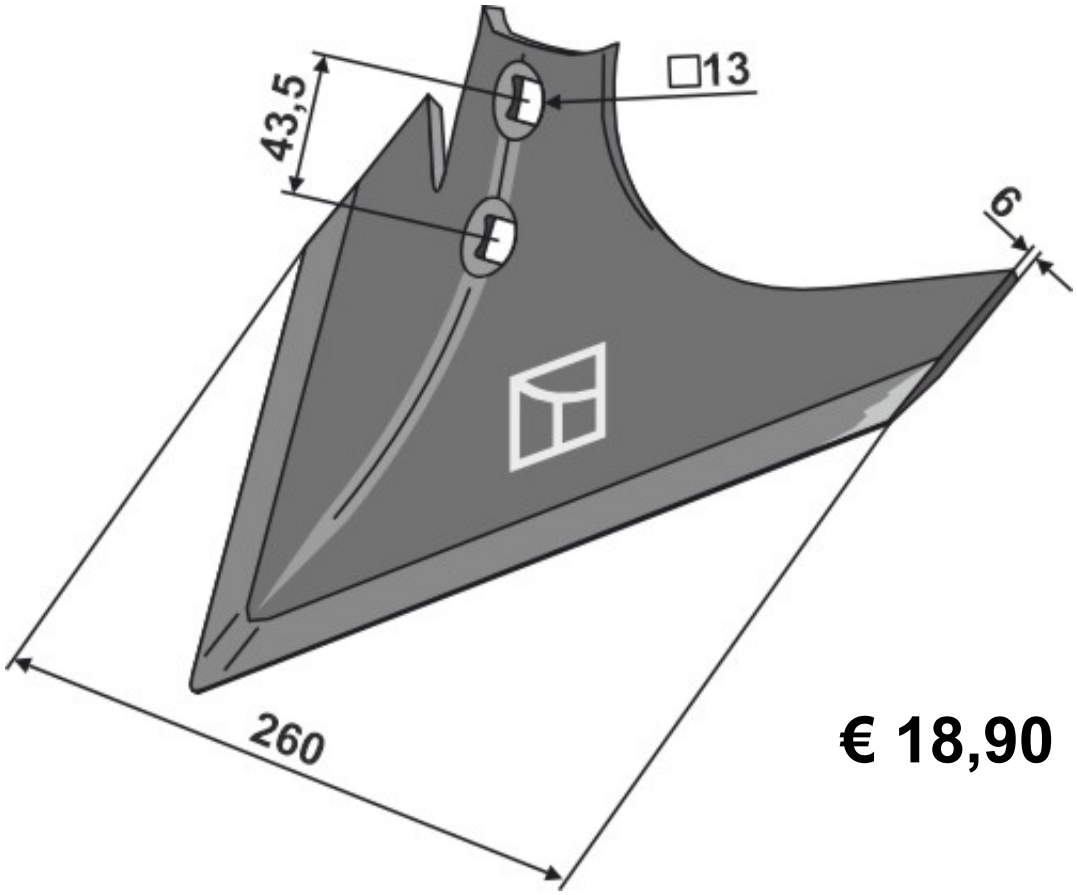

€ 18,90

- Kein Original Ersatzteil -
Die Original Ersatzteilnummer dient ausschließlich zu Vergleichszwecken!

Best.-Nr.	1.10.1207
Org.-Nr.	TR274
Arbeitsbreite	260
Bohrungsabstand	43,5
Stärke	6

alle Preise inklusive Mehrwertsteuer

Gänsefußschar 165 mm passend für Treffler

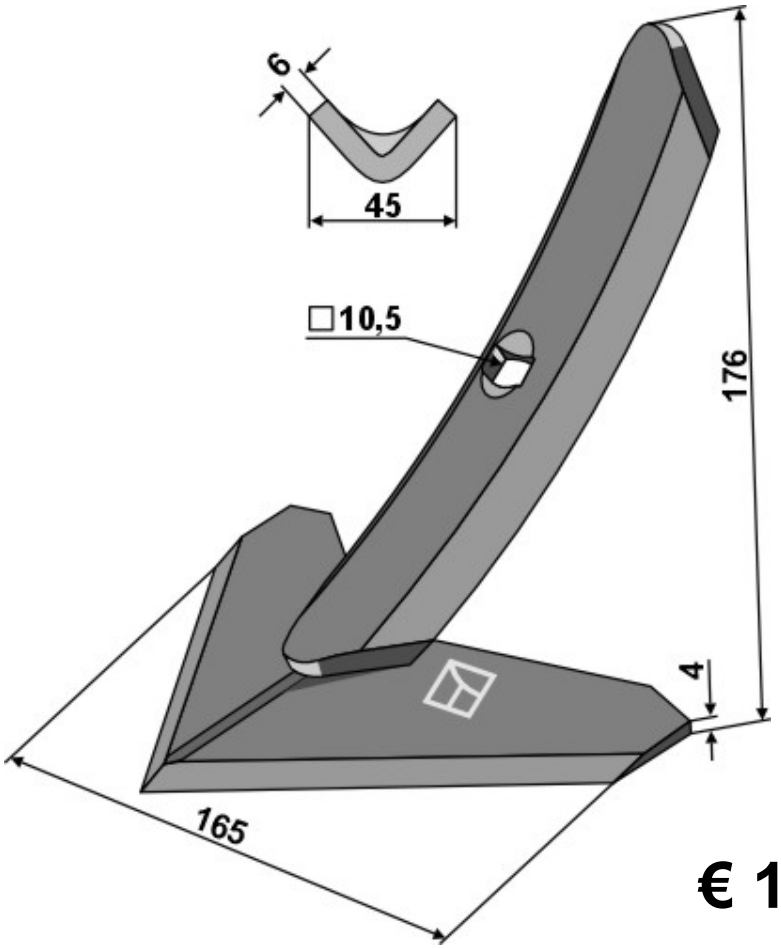

€ 14,90

- Kein Original Ersatzteil -
Die Original Ersatzteilnummer dient ausschließlich zu Vergleichszwecken!.

Best.-Nr.	1.10.1280
Gewicht	0.780 kg
Arbeitsbreite	165
Stärke	4
Arbeitswinkel	49°
Bohrung	10,5

Hersteller	Originalnummer
Treffler	8101086

alle Preise inklusive Mehrwertsteuer

Abstreifer passend für Väderstad

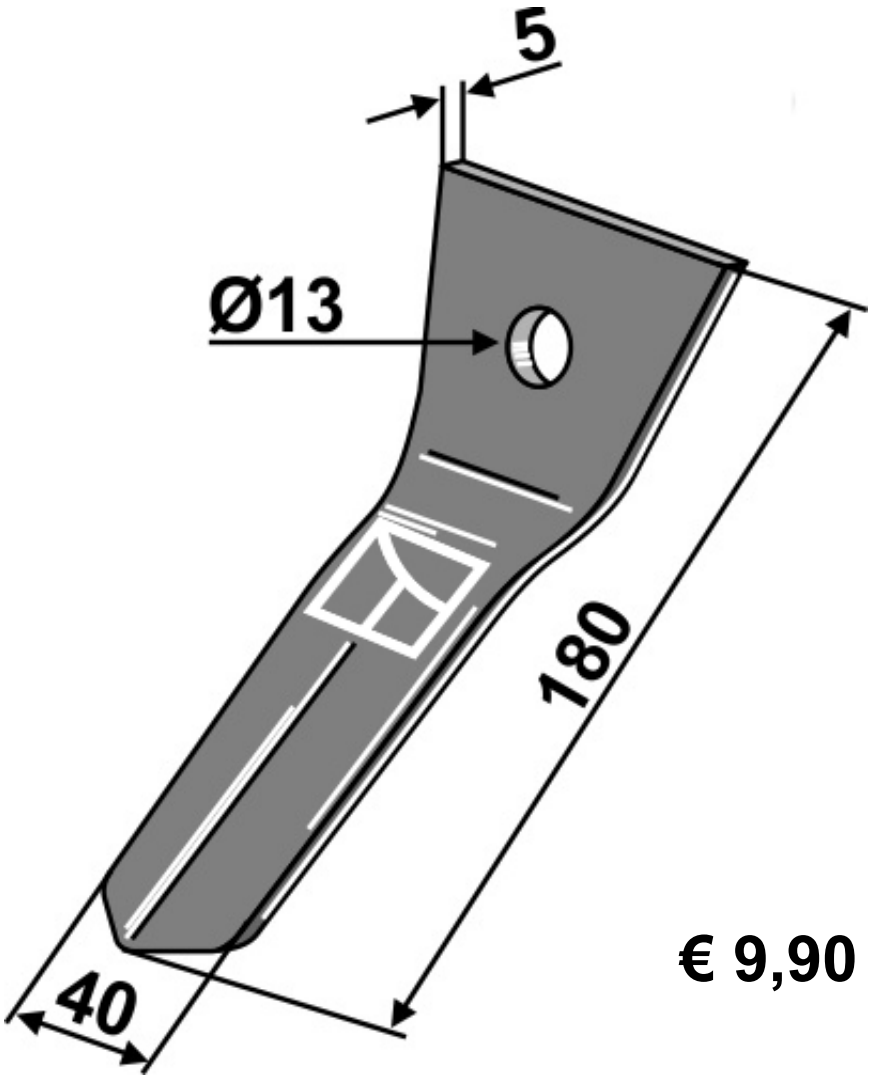

€ 9,90

- Kein Original Ersatzteil -
Die Original Ersatzteilnummer dient ausschließlich zu Vergleichszwecken!

Best.-Nr.	101.VAD-10
Org.-Nr.	451404-1
Dicke	5

alle Preise inklusive Mehrwertsteuer